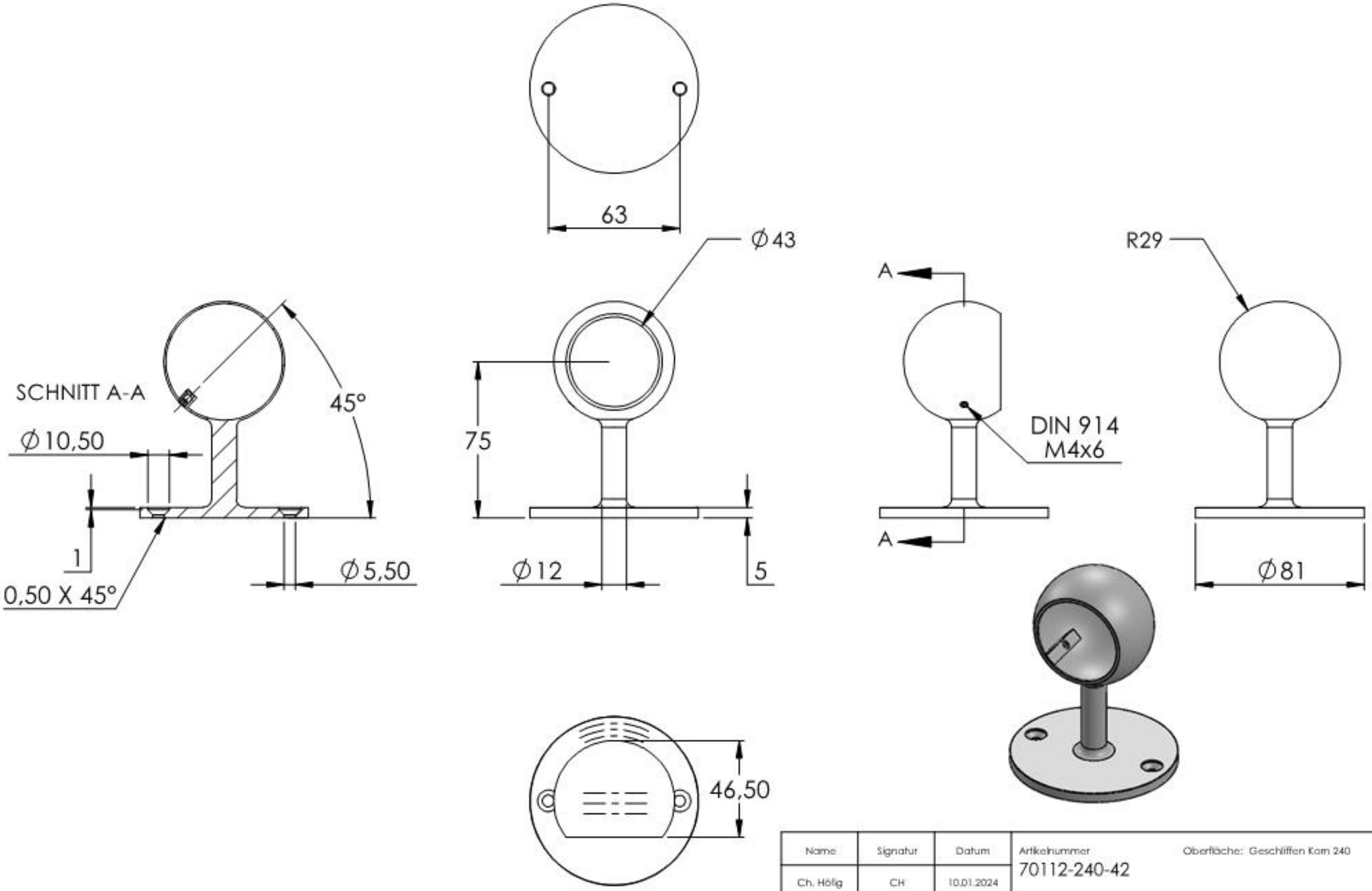

Name	Signatur	Datum	Artikelnummer	Oberfläche: Geschliffen Korn 240
Ch. Höfig	CH	10.01.2024	70112-240-42	

Werkstoff:
1.4301 (X5CrNi18-10)

Blattformat: A4

Gewicht: 0.311 kg | Maßstab: 1:2.5 | Version: 1 | Deutsch | Blatt 1 von 1