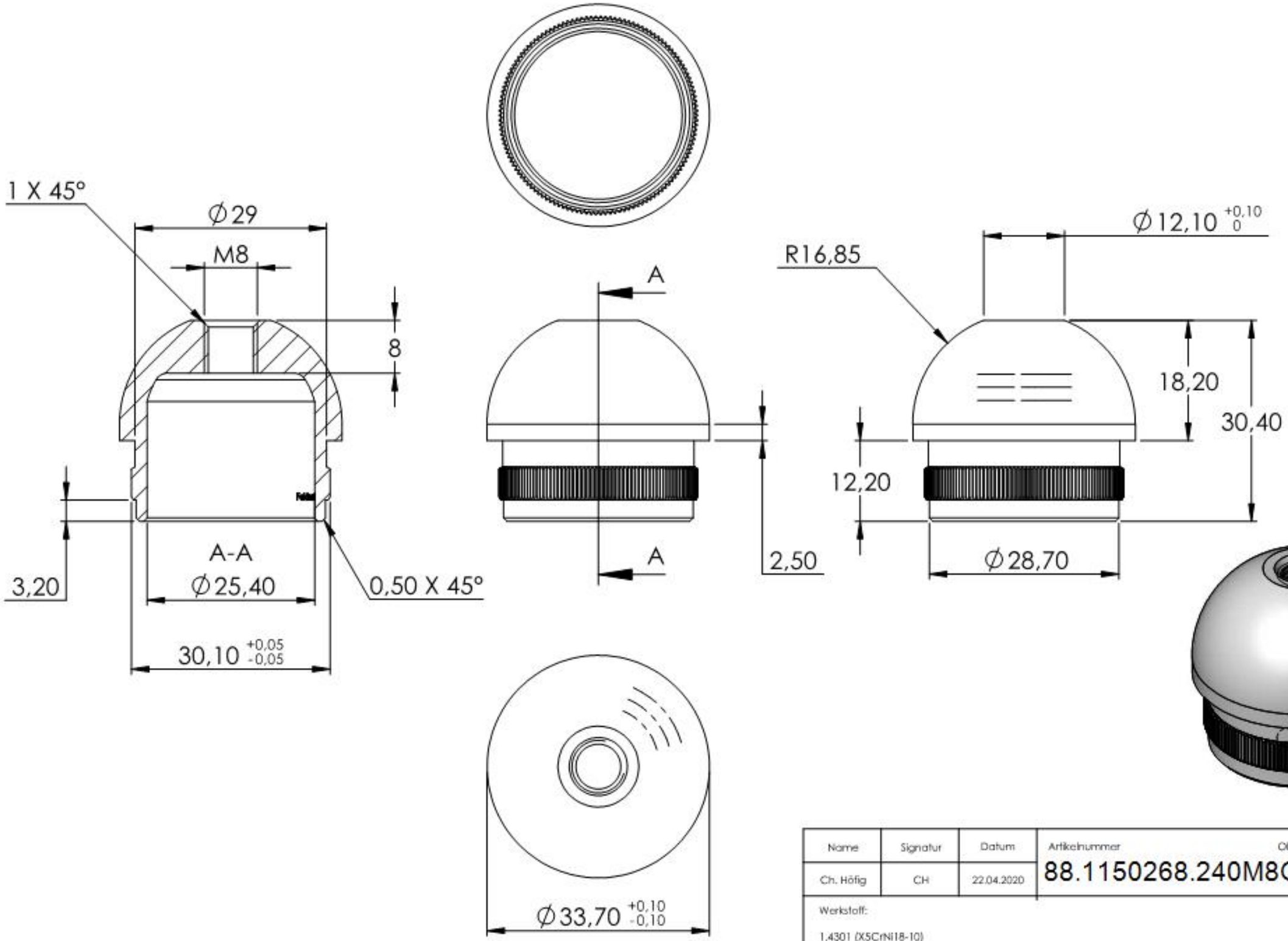

Name	Signatur	Datum	Artikelnummer	Oberfläche: Geschliffen Korn 240
Ch. Höfig	CH	22.04.2020	88.1150268.240M8G	
Werkstoff: 1.4301 (X5CrNi18-10)				Blattformat A4
Gewicht 0,071 kg			Massstab: 1.25:1 Version: 1	Blatt 1 von 1